550S MW造壁方式・アースオーガー選定フロー
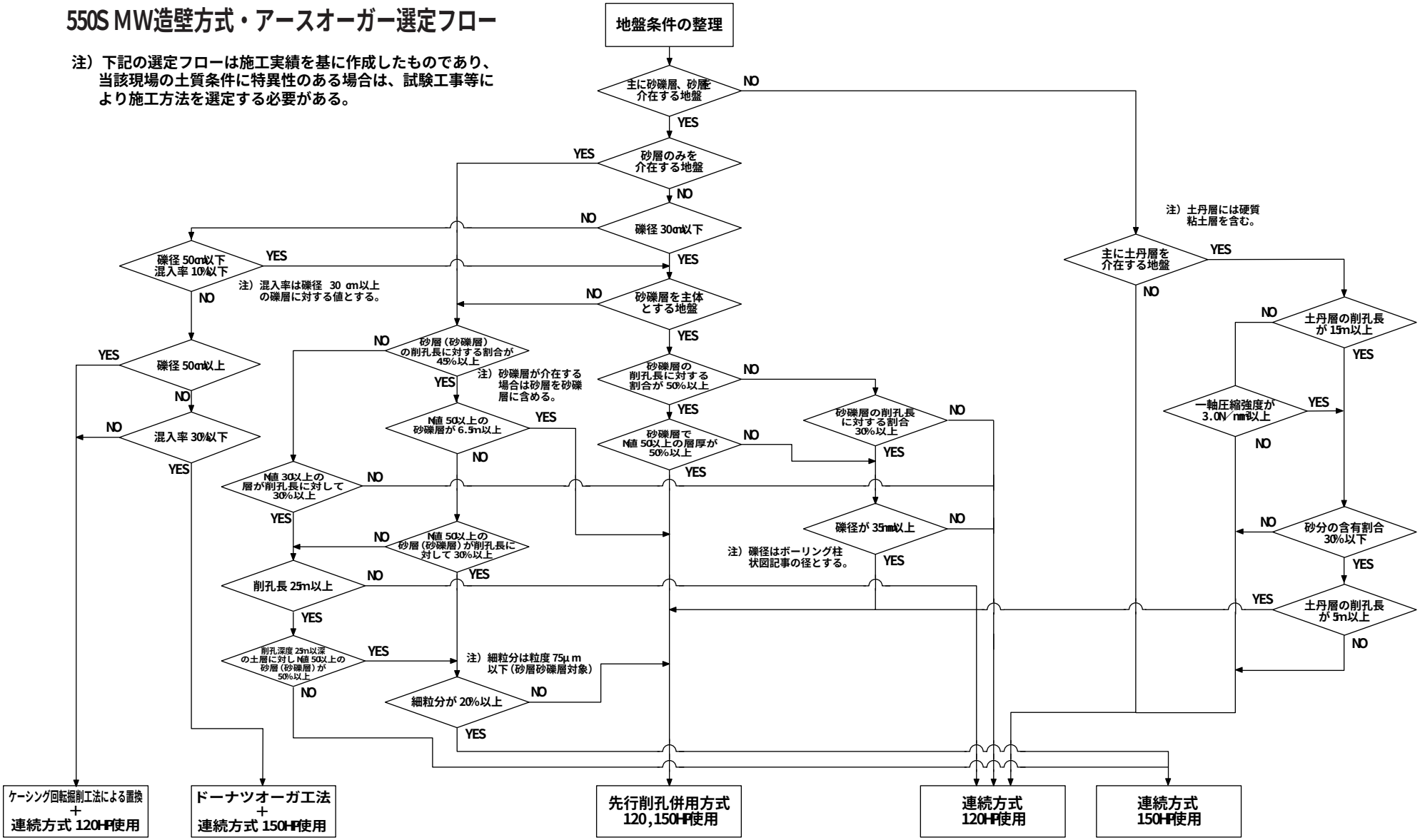
注）下記の選定フローは施工実績を基に作成したものであり、当該現場の土質条件に特異性のある場合は、試験工事等により施工方法を選定する必要がある。